Тип
3721
Модели
VALLOX 096 MC R
VALLOX 096 MC L

VALLOX

Vallox 096 MC

Энергоэффективная вентустановка с рекуперацией (утилизацией) тепла и автоматикой для размораживания

© Vallox

1.09.601RUS
обновленный
17.11.2014
действует с
14.3.2014

Инструкция по эксплуатации и обслуживанию, техническая инструкция

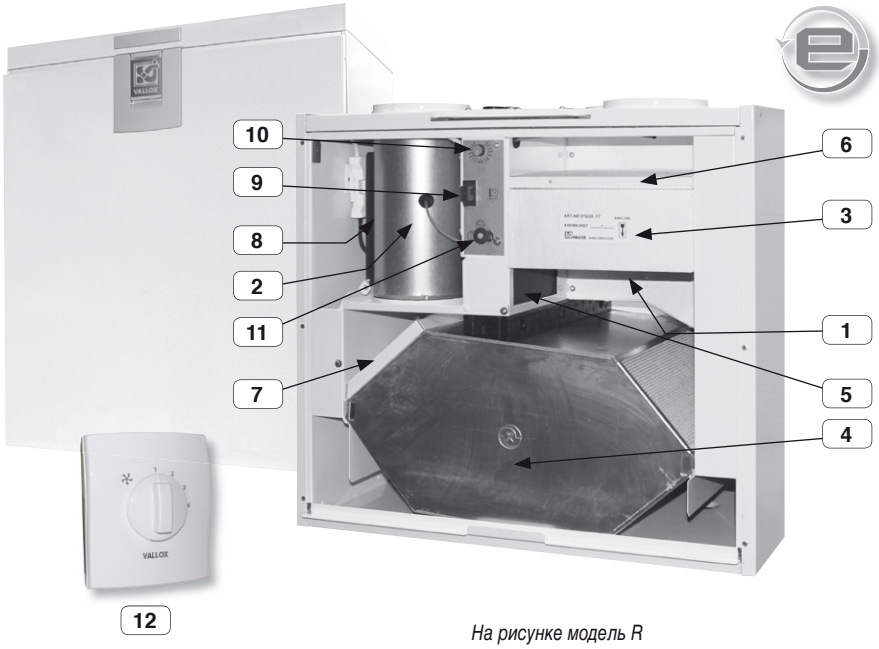

На рисунке модель R

1 Вентилятор вытяжного воздуха (за крышкой)

2 Вентилятор приточного воздуха (за воздуховодом вытяжного воздуха)

3 Фильтр наружного воздуха F7

4 Теплообменник

5 Заслонка зима/лето

6 Фильтр наружного воздуха G4

7 Фильтр вытяжного воздуха G4

8 Воздухонагреватель последующего подогрева (за воздуховодом вытяжного воздуха)

9 Аварийный выключатель

10 Модель R:
Регулировка температуры приточного воздуха

Модель L:
Регулировка температуры приточного/вытяжного воздуха

11 Модель R:
Регулировка температуры приточного/вытяжного воздуха

Модель L:
Регулировка температуры приточного воздуха

12 Блок управления SC

Техническая характеристика

Электросоединение		230 V, 50 Hz, ≈5,1 A(вилка)
Корпус		IP34
Вентиляторы	Вытяжной воздух	89 дм³/сек 100 Па
Постоянный ток (DC)	Приточный воздух	86 дм³/сек 100 Па
Теплообменник		Перекрестноточный η>80%
Обход Обход теплообменника		Автоматический
Воздухонагреватель последующего подогрева, электрический (основная комплектация)		900 W 3,9 A
Фильтры:	Наружный воздух	G4 и F7
	Вытяжной воздух	G4
Вес		53 кг
Регулировка мощности вентиляции		- С панели управления SC (дополнительное оснащение) - Кухонная вытяжка (дополнительное оснащение) - Включатель камина (дополнительное оснащение)
Дополнительное оснащение		- Изолированная пластина вывода через кровлю - Монтажная пластина для потолка Vallox 096

Регулировка скорости вентилятора

Скорость вентилятора можно можно регулировать блоком управления (дополнительное оснащение), отдельной кухонной вытяжкой (дополнительное оснащение) или напрямую сигналом напряжения 0-10 V.

Блоком управления можно установить четыре скорости вентилятора 1, 2, 3 и 4.

1. Отсутствие жильцов
В случае отсутствия жильцов, интенсивность вентиляции на время уменьшается

2 и 3. Нормальная ситуация
При нормальной ситуации полный воздухообмен в помещении происходит раз в два часа

4. Интенсивная вентиляция.
Применяется при приготовлении пищи, принятии бани, душа, сушке белья, при большом количестве гостей или других аналогичных ситуациях, требующих более мощную вентиляцию.

Четырехступенчатый регулятор скорости

Кухонная вытяжка PTXPA SC

Регулировка температуры приточного воздуха и летняя/зимняя функции

Температуру приточного воздуха в помещении можно отрегулировать от +10°C до + 30°C. Вентустановка оснащена автоматической функцией лето/зима.

- При настройке от +10°C до + 30°C рекуператор не обходится, или установка работает в зимнем режиме.
- В положении OFF вентустановка работает в летнем режиме, или последующий подогрев отключен и осуществляется обход теплообменника, когда температура наружного воздуха выше +14°C. Вентустановка начинает рекуперировать тепло , если температура наружного воздуха опустится ниже +12°C.
- В положении AUTO вентустановка работает круглые сутки следующим образом: температура последующего подогрева установлена +17°C. Осуществляется обход теплообменника, когда температура наружного воздуха выше +14°C. Вентустановка начинает рекуперировать тепло , если температура наружного воздуха опустится ниже +12°C. При обходе рекуператора последующий подогрев отключен.

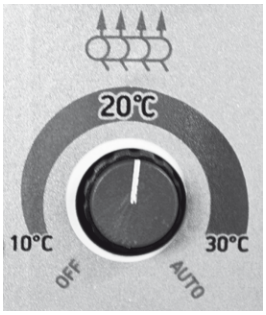

Регулировка температуры приточного воздуха

Включатель для камина.

К вентустановке есть возможность подключить таймер-включатель, который остановит вентилятор приточного воздуха на время работы камина. Внимание! При включении в работу вентилятора вытяжного воздуха, тяга в камине может ухудшиться. Зимой это может вызвать помехи в работе вентустановки. Ситуация нормализуется через некоторое время после отключения таймер-включателя.

Включатель для камина, утопленный монтаж (дополнительное оснащение)

Зимний режим работы вентустановки

На заводе установлено граничное значение температуры с целью предотвращения замораживания теплообменника. При превышении этого значения, начинается размораживание теплообменника, путем обхода приточным воздухом теплообменника.

Обычно размораживание длится от 15 до 45 минут, в зависимости от того, сколько льда образовалось в теплообменнике и каков объем вытяжного воздуха. Заводская настройка обеспечивает оптимальную работу вентустановки в нормальных условиях для жилых домов. Регулировка зимних параметров вентустановки требуется только в особых условиях, например в бассейнах, но и в этом случае целесообразно обратиться к сервис-инженеру.

Регулировка соотношения приточного и вытяжного воздуха.

Эта функция необходима при настройке воздушных потоков вентилей при их монтаже. После настройки вентилей пользователю нельзя их регулировать.

Объем воздушного потока как приточного, так и вытяжного воздуха можно изменить потенциометром.

При средних показаниях потенциометра воздушные потоки не регулировались. При повороте потенциометра против часовой стрелки, уменьшится поток приточного воздуха и повороте по часовой – вытяжного.

Оповещатель сервиса

Если к вентустановке подключено реле аварийной сигнализации (дополнительное оснащение), то вентустановка оповещает каждые полгода о необходимости сервиса. В этом случае сигнальная лампочка мигает через каждую секунду. Оповещатель сервиса сбрасывается при открытии дверцы. Мероприятия по сервису см. в инструкции по уходу.

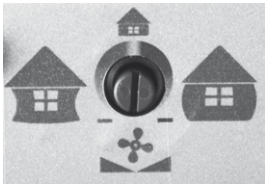

Потенциометр для регулировки приточного и вытяжного воздуха

© VALLOX • Оставляем за собой право вносить изменения без предварительного извещения

Таблица неисправностей

Если в вентустановке имеется одна из перечисленных в таблице неисправностей, то реле аварийной сигнализации подает сигнал или сигнальной лампочкой или LED сигналом на плате. Количество сигналов указывает на тип неисправности.

LED сигнал	Неисправность	Мероприятия по исправлению
1	Воздух из теплообменника, датчик NTC неисправен	Проверьте датчик и проводники, при необходимости замените
2	Вытяжной воздух, датчик NTC неисправен	Проверьте датчик и проводники, при необходимости замените
3	Приточный воздух, датчик NTC неисправен	Проверьте датчик и проводники, при необходимости замените
4	Отработанный воздух, датчик NTC неисправен	Проверьте датчик и проводники, при необходимости замените
5	Наружный воздух, датчик NTC неисправен	Проверьте датчик и проводники, при необходимости замените
6	Вентилятор приточного воздуха остановился	Проверьте проводку вентилятора, при необходимости замените вентилятор
7	Вентилятор вытяжного воздуха остановился	Проверьте проводку вентилятора, при необходимости замените вентилятор
8	EEPROM неисправен	Замените плату на новую

К пользованию вентустановкой запрещено допускать детей (моложе 8 лет) или других лиц, которые по состоянию здоровья или другим причинам не могут обеспечить безопасность её эксплуатации.

Пользование установкой такими лицами допускается только под контролем лица, ответственного за эксплуатацию.

© VALLOX • Оставляем за собой право вносить изменения без предварительного извещения

УХОД

Перед началом работ

При открытии крышки вентустановки Vallox 096 MC, аварийный выключатель (S) отключит ток, но независимо от этого перед началом работ вытащите розетку из сети. Розетку из сети необходимо вытащить всегда перед началом работ по обслуживанию вентустановки Vallox 096 MC .

Фильтры

При загорании лампочки оповещателя загрязненности фильтров на панели управления, необходимо проверить чистоту фильтров. Фильтров наружного воздуха два. (A) – фильтр грубой очистки задерживает насекомых, пыльцу и пыль. F7 (B) - фильтр тонкой очистки задерживает невидимую глазами пыль. Вытяжной воздух фильтруется фильтром грубой очистки, (C).

Применением оригинальных фильтров Vallox, обеспечите надежную работу вентустановки и хорошее качество воздуха. Периодичность замены фильтров зависиит от загрязненности окружающей среды, рекомендуется заменять фильтры по меньшей мере раз в год.

Фильтры

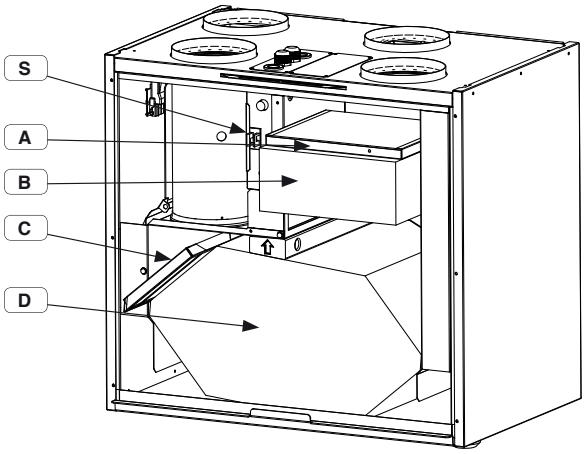

Теплообменник

Одновременно при замене фильтров необходимо проверить чистоту теплообменника (D), примерно раз в два года. Сначала надо вытащить защитный лист (E) над теплообменником. После этого вытащить теплообменник. Внимание! Пластины теплообменника очень тонкие и их легко повредить! Если теплообменник загрязнился, промойте его, утопив в воду с посудомоющим средством. Прополоскайте под душем. После того как теплообменник высохнет установите его на место. В конце задвиньте уплонение на место.

Теплообменник

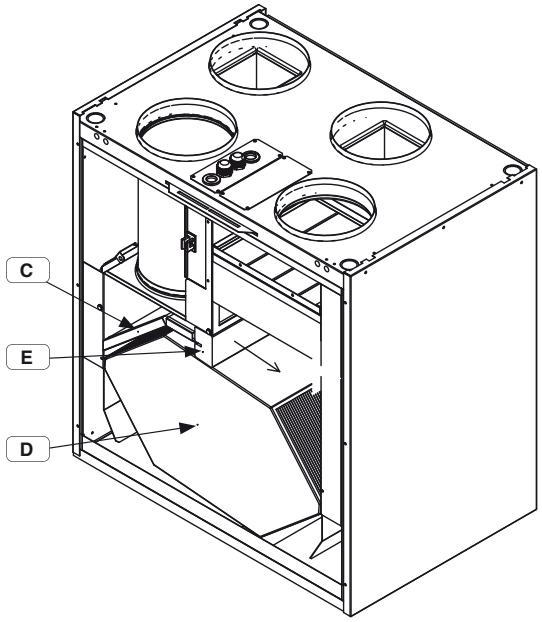

© VALLOX • Оставляем за собой право вносить изменения без предварительного извещения

Вентиляторы

Во время сервиса фильтров и теплообменника необходимо проверить чистоту вентиляторов и почистить при необходимости. Вентиляторы очень чуствительны к внешним воздействиям, поэтому их рекомендуется чистить на месте.

Лопасти вентилятора можно очистить воздухом под давлением или щеткой. Нельзя снимать или сдвигать балласты лопастей вентилятора.

Чистка вентилятора приточного воздуха (T)

Удалите фильтр вытяжного воздуха (C), верхнюю опорную пластину теплообменника (E) и теплообменник (D) в соответствии с ранее представленной инструкцией. Вытяните с верхней части воздуховода вытяжного воздуха (G) датчик температуры (рис.1) и после этого снимите стопорные винты в нижней части воздуховода вытяжного воздуха. После этого воздуховод вытяжного воздуха можно снять поворачивая и одновременно надавливая его вниз (рис. 2 и 3). Отсоедините датчик температуры (рис.4). В следующую очередь освободите опоры батареи дополнительного и последующего подогрева (H), которые закреплены двумя гайками снизу (рис.5). После чего вытащите их из вентустановки и отключите провода. В этом положении вентилятор можно почистить на месте. Если хотите вытащить вентилятор для чистки, приподнимите вентилятор кверху и поверните вправо пластмассовые замки, например с помощью отвертки (6). Вентилятор упадет вниз, после чего его можно вытащить из установки. Отключите от сети. При необходимости отсоедините соединительную деталь заслонки от стенки (рис.7).

Вентилятор приточного воздуха

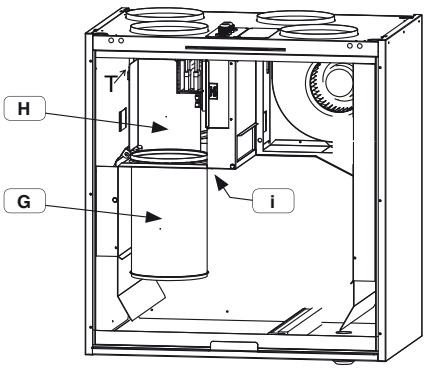

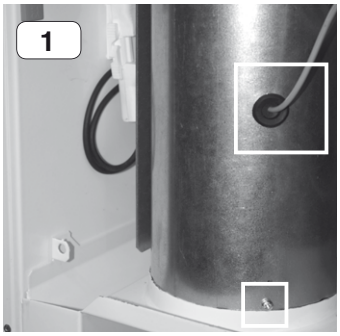

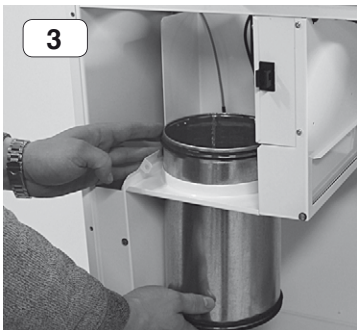

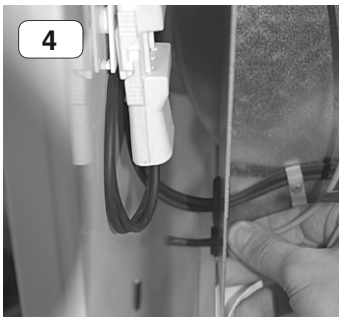

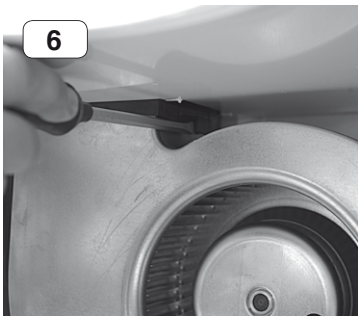

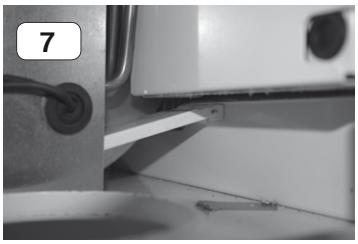

© VALLOX • Оставляем за собой право вносить изменения без предварительного извещения

Чистка вентилятора вытяжного воздуха (P)

Удалите фильтр вытяжного воздуха (C), верхнюю опорную пластину теплообменника (E) и теплообменник (D) в соответствии с ранее представленной инструкцией. Удалите фильтры приточного воздух G4 и F7. Открутите 4 винта и снимите защитную крышку (F, рис. 8). Вентилятор чистится на месте (рис.9).

Если хотите вынуть вентилятор, приподнимите вентилятор кверху и поверните вправо пластмассовые замки, например с помощью отвертки (6). Вентилятор упадет вниз, после чего его можно вытащить из установки (рис.10). Отключите от сети.

Вентилятор вытяжного воздуха

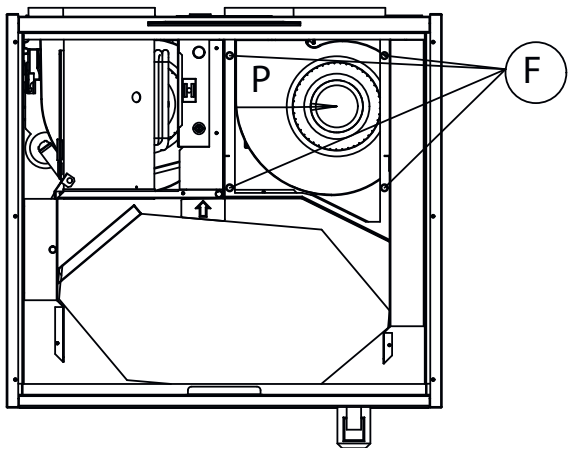

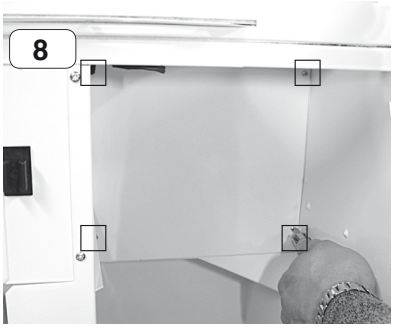

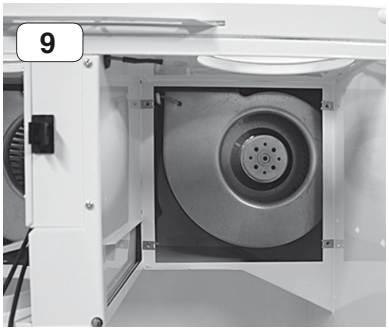

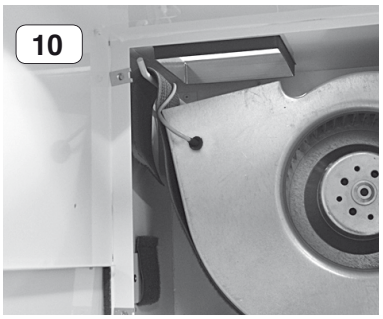

Конденсатная вода

В отопительный сезон влага вытяжного воздуха конденсируется. Конденсата может быть много в новых зданиях или от деятельности человека при недостаточной вентиляции. Конденсат должен удаляться из установки беспрепятственно. Во время сервиса вентустановки, например осенью, проверьте не засорен ли кран конденсата на нижнем поддоне. Для проверки можно налить в поддон немного воды. Очистите при необходимости. Попадание воды в электрочасти недопустимо.

Конденсат

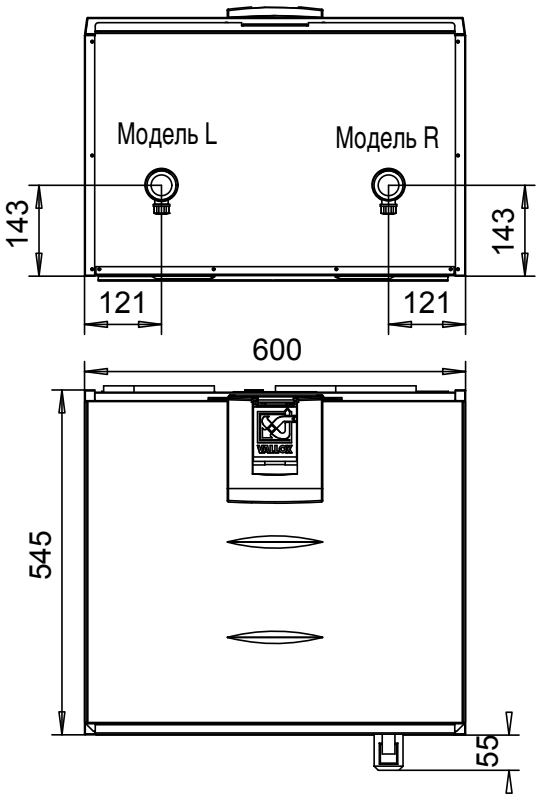

© VALLOX • Оставляем за собой право вносить изменения без предварительного извещения

Размеры и каналы выхода

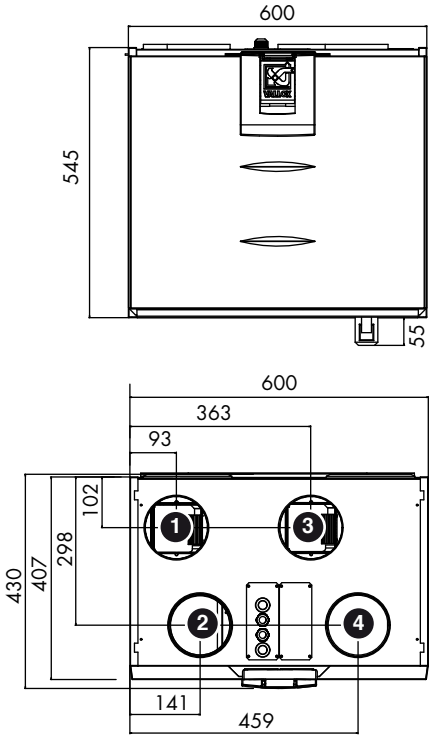

Выходы каналов, модель R

Внутренний размер воротника Ø125 мм

1. Приточный воздух в помещение
2. Вытяжной воздух из помещения в установку
3. Отработанный воздух на улицу
4. Наружный воздух в установку

Выходы каналов, модель L

Внутренний размер воротника Ø125 мм

1. Отработанный воздух на улицу
2. Наружный воздух в установку
3. Приточный воздух в помещение
4. Вытяжной воздух из помещения в установку

Расположение конденсатных замков R и L

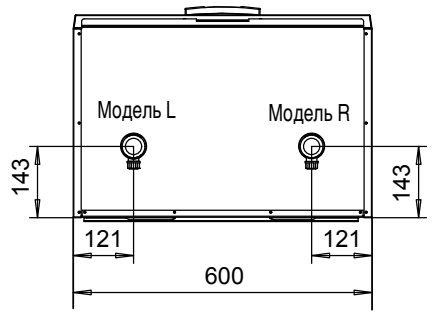

Точки замера

Кривые вентилятора показывают потери давления в каналах

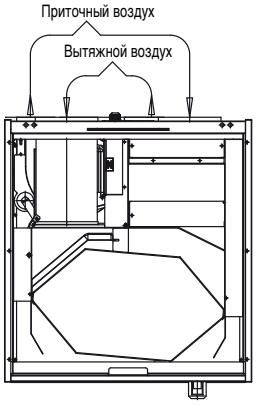

Входная мощность вентиляторов

Скорость вентилятора	Поток вытяжного воздуха, л/сек	Входная мощность вентилятора, Вт
2,8	12	12
4,5	22	21
6	38	38
7	49	57
7,7	61	79
9	73	121
10	86	170
11,35	92	203

Количество приточного/вытяжного воздуха

P – вентилятор вытяжного воздуха
T – вентилятор приточного воздуха

Число SFP (Specific Fan Power) реком.<2,5 кВт м³/сек
При пониженном давлении число SFP уменьшается при заданной скорости

$$SFP = \frac{\text{Мощность (Вт)}/}{\text{Поток (макс.) (м}^3\text{/сек)}}$$

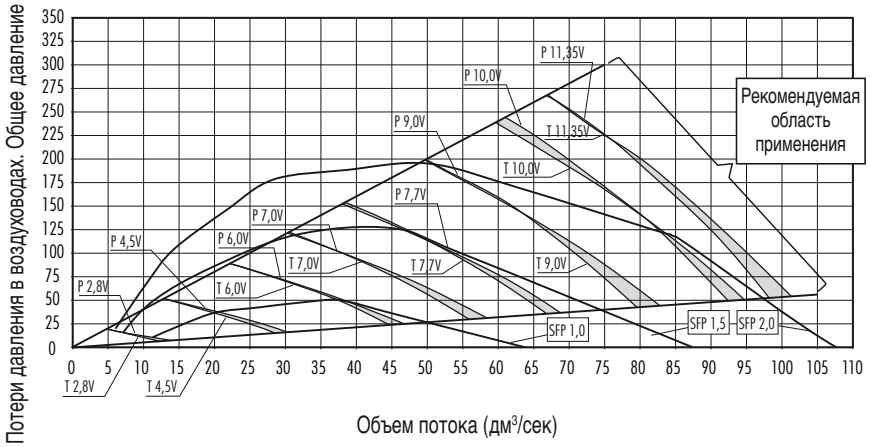

Показатели шума

		Уровень шума в одном канале приточного воздуха в октавах, L_W, dB								Уровень шума в одном канале вытяжного воздуха в октавах, L_W, dB							
		Уровень настройки/ Поток воздуха, дм³/сек								Уровень настройки/ Поток воздуха, дм³/сек							
Поток воздуха		2,8V	4,5V	6,0V	7,0V	7,7V	9,0V	10,0V	11,35V	2,8V	4,5V	6,0V	7,0V	7,7V	9,0V	10,0V	11,35V
дм³/сек		10,6	25,2	38,1	46,6	53,8	65,6	72,9	76,0	12,0	27,6	36,7	44,2	50,5	61,0	70,4	76,4
Средняя октавная частота, Hz	63	39	52	61	62	64	71	69	68	26	30	40	44	47	53	54	57
	125	36	45	51	56	58	62	65	66	24	34	40	46	49	53	57	57
	250	41	51	57	60	62	65	67	68	22	33	39	42	45	49	53	54
	500	38	50	54	57	60	63	65	66	28	39	44	47	49	53	55	56
	1000	34	48	54	57	59	62	64	65	23	36	42	45	48	51	54	55
	2000	24	43	50	55	57	61	64	65	13	24	31	35	37	41	43	44
	4000	16	32	42	47	49	54	56	58	16	17	21	24	26	30	33	33
	8000	21	21	27	34	38	44	48	49	21	21	21	21	21	22	23	24
	L_W dB	45	57	64	66	69	73	74	74	33	43	49	52	55	59	62	63
	L_{WA}, dB(A)	39	52	58	61	64	67	69	70	29	39	45	49	51	55	57	57
		Уровень звукового давления в помещении в дБ (A), где установлена вентустановка (Звукопоглощение 10 м²)								Vallox 096 MC							
		Регулировка воздушного потока/Потоки (приточный/вытяжной, дм³/сек)															
		2,8V	4,5V	6,0V	7,0V	7,7V	9,0V	10,0V	11,35V								
		14/15	31/30	48/44	60/54	68/62	82/74	92/83	98/89								
L_{pA}, dB (A)		23	29	35	38	41	44	46	47								

© VALLOX • Оставляем за собой право вносить изменения без предварительного извещения

Внутренняя электросхема Vallox 096MC (модель 3721)

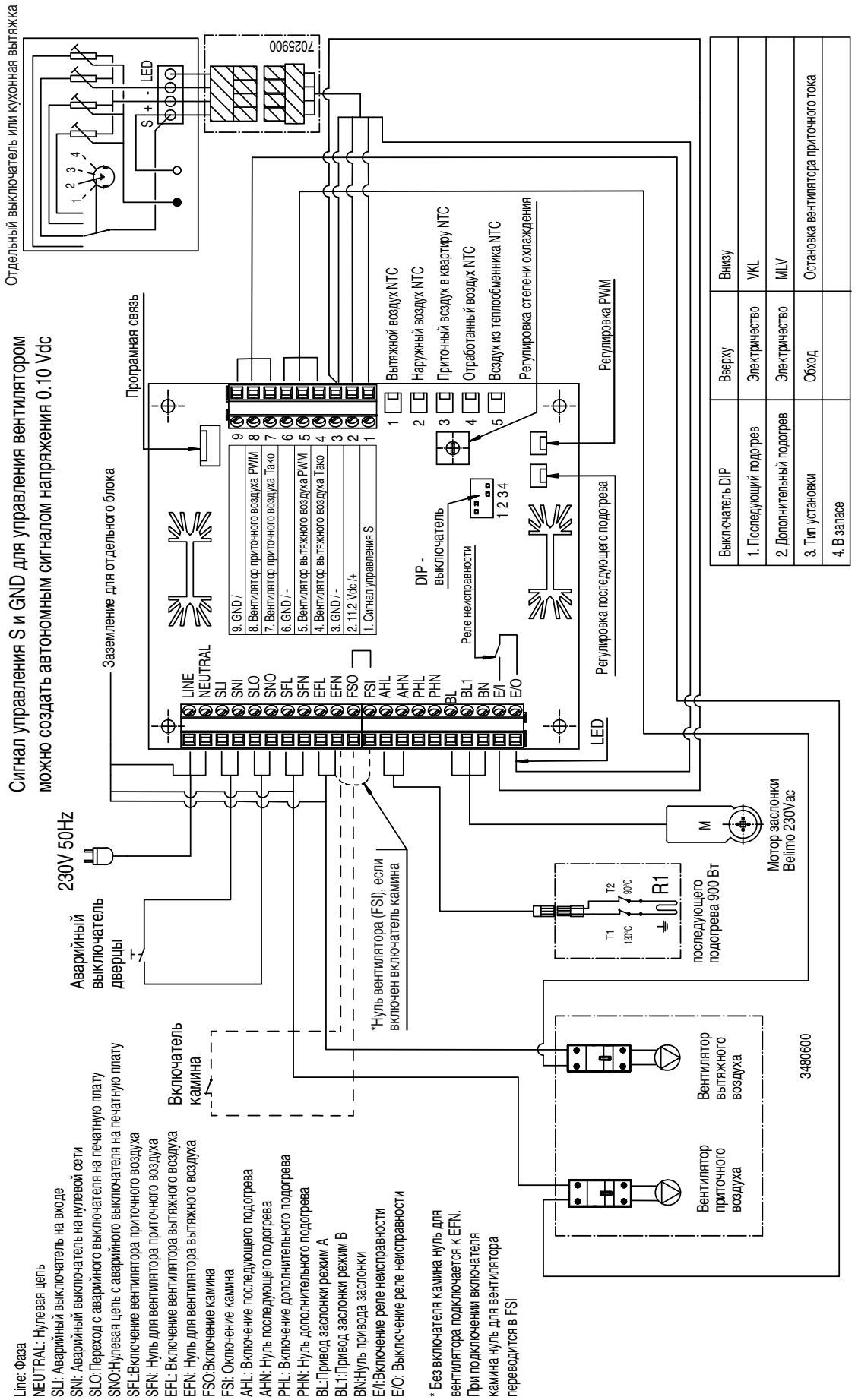

© VALLOX • Оставляем за собой право вносить изменения без предварительного извещения

Монтаж

Вентустановку Vallox 096MC необходимо установить в помещение, температура которого не опускается ниже +10°C. Вентустановки без шумоизоляционной коробки, устанавливаются в вспомогательные помещения, чтобы их работа не мешала жильцам.

Крепление на стену.

Крепление вентустановки Vallox 096MC выполняется монтажной пластиной, в соответствии с рисунком. Убедитесь, что вентустановка после монтажа находится в горизонтальном положении.

Конструкция стены

При крепление вентустановки на стену, необходимо принять во внимание конструкцию стены. Не рекомендуется крепление вентустановки на легкую стену или стену спальни, в обратном случае необходимо принять меры для дополнительной шумоизоляции.

Подключение конденсата

Вентустановка оснащена краном для спуска конденсатной воды, которая отводится в трап душевой (не напрямую в канализацию). Труба после крана не должна подниматься. Вентустановка должна быть установлена горизонтально, чтобы вода уходила беспрепятственно.

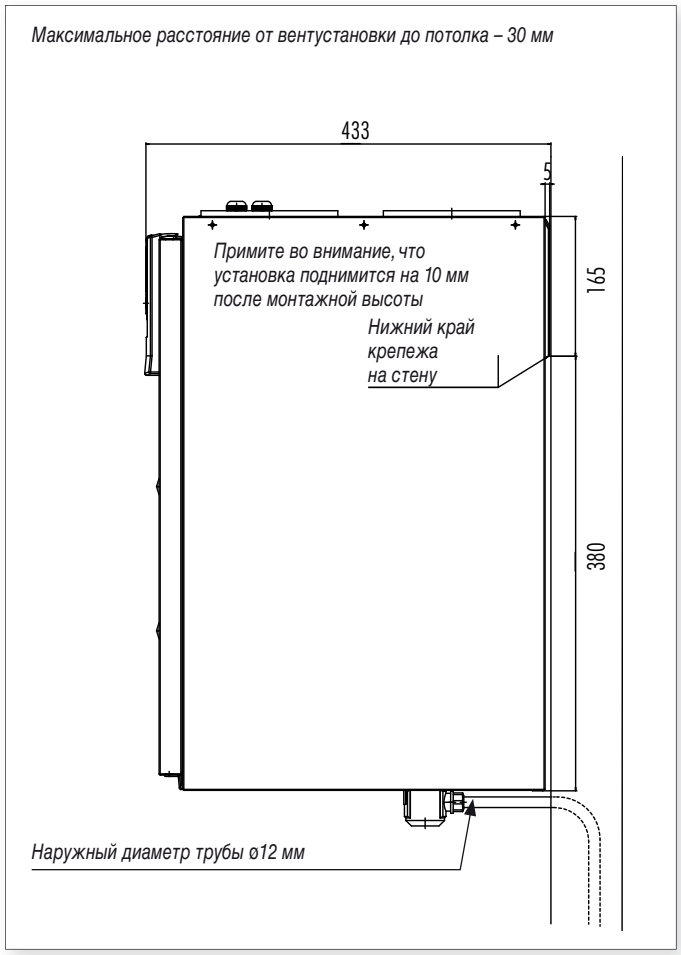

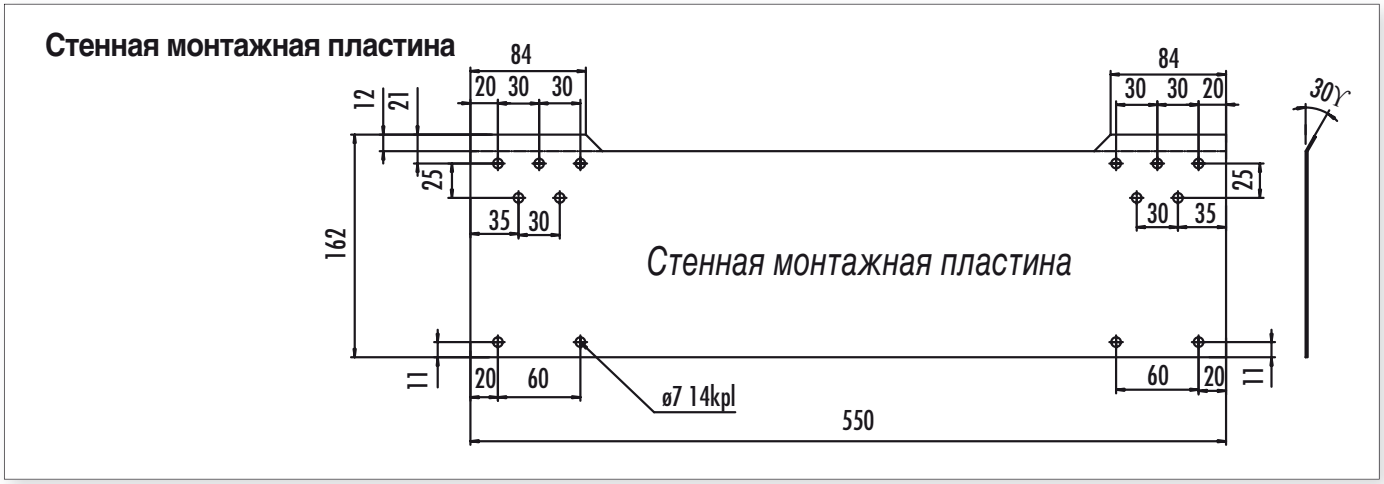

Монтаж на потолок монтажной потолочной пластиной (дополнительное оснащение)

Необходимо приобрести монтажную пластину. Монтажная пластина крепится к потолку винтами M8. Винты должны выдерживать вес установки.

Монтажная пластина должна быть установлена строго горизонтально, так как это определяет положение вентустановки. Каналы наружного и отработанного воздуха должны быть заизолированы также в зазоре между установкой и потолком.

Зазор между задним краем монтажной пластины и стены должен быть прим. 4 мм, таким образом вентустановка будет расположена максимально близко к стене. Боковую сторону крышного короба можно установить на готовый потолок.

Монтажная пластина крепится к потолку винтами M8. Сначала к потолку крепятся винты, затем на них накручиваются гайки, после чего монтажная платстина устанавливается на место через резиновые прокладки и закручиваются гайки. Винты не должны выступать за пределы нижней поверхности пластины более 25 мм.

Монтаж вентустановки на монтажную пластину

Закрепите винтами на место блокировочные пластины (J) 4 шт., которые поступают в комплекте с монтажной пластиной. Поднимите вентустановку на место, пропустив электропроводку через имеющееся в пластине отверстие. Установите замки на верхней стороне вентустановки напротив отверстий монтажной потолочной пластины, поднимите установку вверх. Убедитесь, что вентустановка заблокирована на месте.

Проверьте, чтобы изоляция каналов наружного и отработанного воздуха не была повреждена.

Подробная инструкция по монтажу вентустановки на потолок приведена в инструкции для монтажной пластины.

Монтажная потолочная пластина

(дополнительное оснащение)

Боковую сторону крышного короба можно установить на готовый потолок.

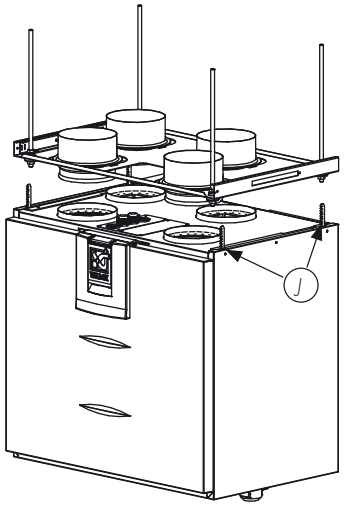

Минимальный зазор между вентустановкой и задней стеной 4 мм'

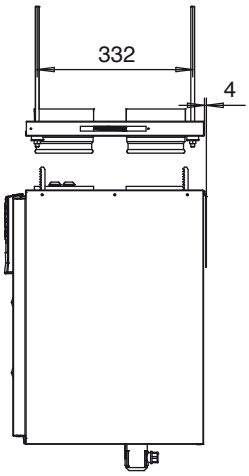

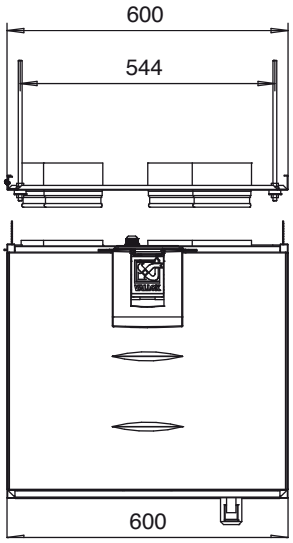

Монтажная пластина для прохода через покрытие (дополнительное оснащение)

При применении пластины прохода через покрытие, надо обеспечить герметичность парозащиты.

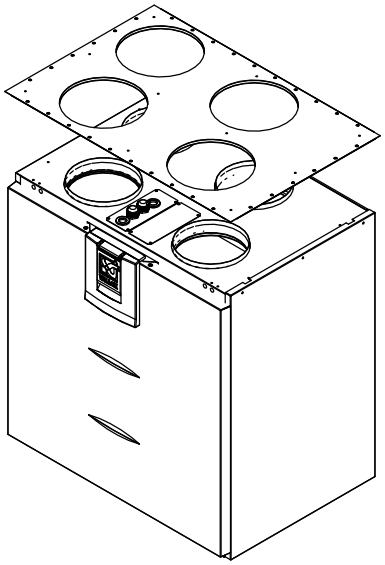

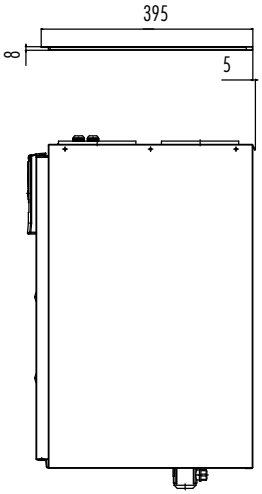

Минимальный зазор между вентустановкой и задней стеной 5 мм

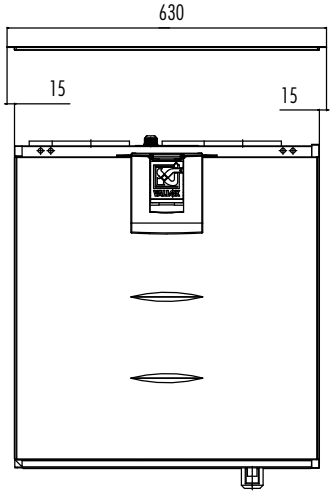

Минимальный зазор между вентустановкой и боковой стеной 15 мм

© VALLOX • Оставляем за собой право вносить изменения без предварительного извещения

Рисунок разобранной вентустановки и перечень деталей Vallox 096MC

(модель 3721)

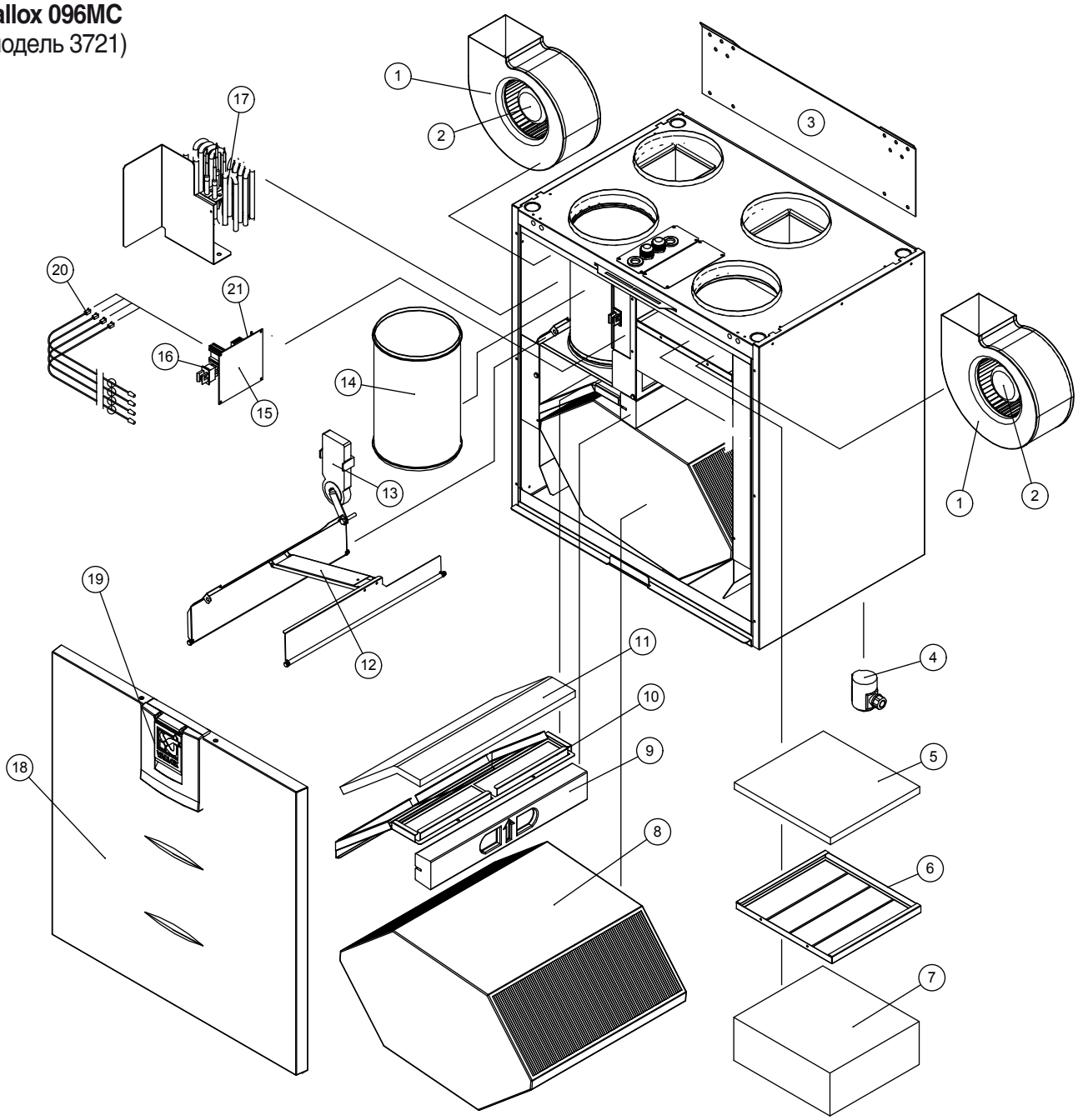

N поз.	Деталь	Код	N поз.	Деталь	Код
1	Вентилятор	1108800	12	Обходной канал, направленность сообщить	3475100
2	Мотор вентилятора	935360	13	Привод заслонки	930621
3	Крепежная пластина для стены	3080700	14	Патрубок вытяжного воздуха	985026
4	Водяной замок	3292500	15	Материнская плата	949035
5	Фильтр грубой очистки G4	978044	16	Аварийный выключатель	948370
6	Поддон для фильтра	3464400	17	Последующий подогрев, Модель R	942210
7	Фильтр тонкой очистки F7	978220		Последующий подогрев, Модель L	942211
8	Теплообменник	933260	18	Дверца в сборе	3475200
9	Верхняя опора теплообменника	3467200	19	Замок дверцы в сборе	3355900
10	Поддон для фильтра вытяжного воздуха	3464500	20	NTC- датчик, номер датчика сообщить	946140
11	Фильтр грубой очистки G4 вытяжного воздуха	978045	21	Предохранитель 5x20, 0,4A, медленный	952485

© VALLOX • Оставляем за собой право вносить изменения без предварительного извещения

VALLOX

www.vallox.com

1.09.601RUS/17.11.2014/PDF