Vallox 096 SE/MC
Vallox 110 SE

МОНТАЖНЫЙ ПОТОЛОЧНЫЙ КОРОБ

Инструкция по монтажу

1.09.604. RUS
4.3.2014

1 - 2. Установите монтажный короб в горизонтальное положение винтами M8 (внимание головка винта не должна выступать ниже крепежной гайки).

При креплении учтите вес вентустановки:

- Vallox 096 SE/MC вес 52 кг
- Vallox 110 SE вес 62 кг.

3. Установите поставленный вместе с коробом крепежный лист, в соответствии с рис. (учтите направление зубьев).

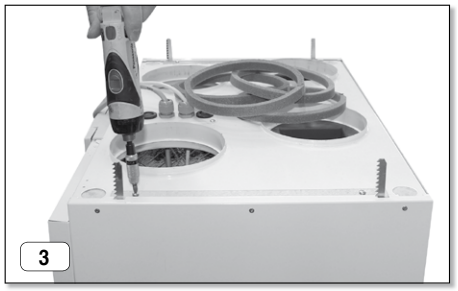

4 **Vallox 096 SE/MC:**
Прикрепите уплотнительные кольца к нижней стороне воротника монтажного короба.

Vallox 110 SE:
Прикрепите уплотнительные кольца на выходной воротник вентустановки.

5 - 6. Поднимите вентустановку напротив монтажного потолочного короба так, чтобы зубья крепежного листа вошли в пазы короба.

7. Защелкните вентустановку на место.

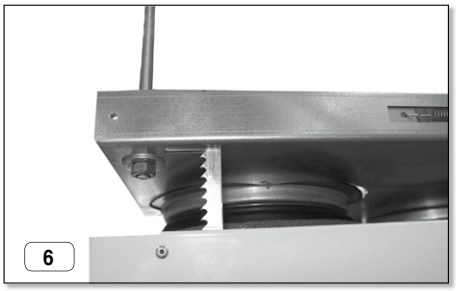

8 - 9. Вентустановку можно при необходимости снять, если открутить стопорные винты. Придерживайте вентустановку во время снятия.

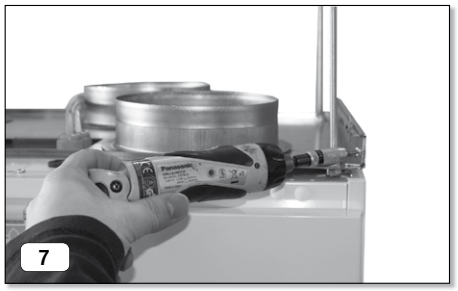

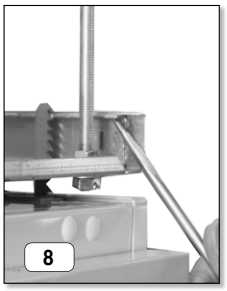

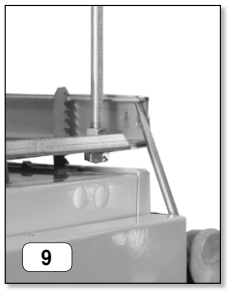

10. Смонтироанный монтажный короб

© Vallox • Оставляем за собой право вносить изменения без предварительного извещения

Vallox 096 SE/MC Vallox 110 SE

МОНТАЖНЫЙ ПОТОЛОЧНЫЙ КОРОБ

Инструкция по монтажу

Vallox 096 SE/MC – боковую стенку потолочного короба можно прикрепить к готовой поверхности потолка.

Vallox 110 SE – между верхней кромкой боковых стенок потолочного короба и нижней поверхности потолка должен быть зазор 10 мм.

Минимальный зазор до задней стены:

- *Vallox 096 SE/MC = 4*
- *Vallox 110 SE = 8*

Минимальный зазор до боковой стены 10 мм.

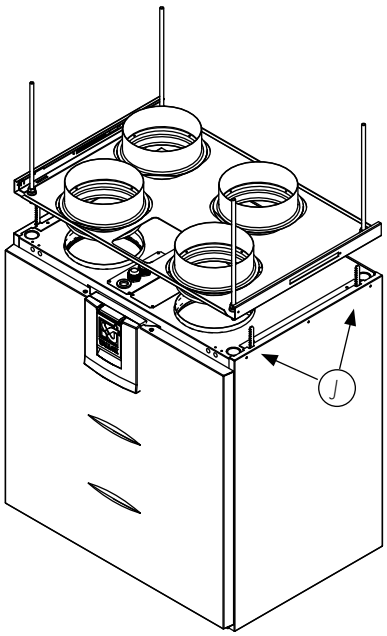

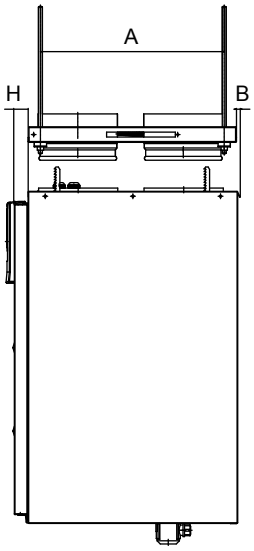

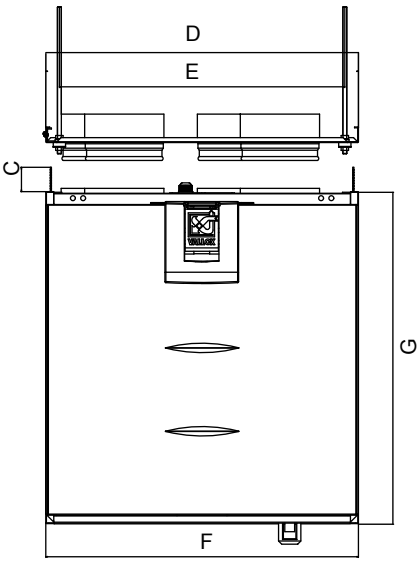

	Vallox 096 SE/MC	Vallox 110 SE
A	332	375
B	4	8
C	50	50
D	600	638
E	544	582
F	600	638
G	545	678
H	27	27

VALLOX

www.vallox.com

1.09.604RUS/4.3.2014/PDF

© Vallox • Оставляем за собой право вносить изменения без предварительного извещения